*ԻՆԺԵՆԵՐԱԿԱՆ ՀԱՄԱԿԱՐԳԵՐ ՍՊԸ*

*E-mail: engineering.systems.llc@gmail.com*

# «ԿԱՐԵՆ ԴԵՄԻՐՃՅԱՆԻ ԱՆՎԱՆ ԵՐԵՎԱՆԻ ՄԵՏՐՈՊՈԼԻՏԵՆ» ՓԲԸ-Ի «ՄԱՐՇԱԼ ԲԱՂՐԱՄՅԱՆ» ԿԱՅԱՐԱՆԻ ՆԱԽԱՍՐԱՀԻ ԱՊԱԿԵ (ԵՐԿՏԱԿ) ՎԻՏՐԱԺՆԵՐԻ ԱՊԱՄՈՆՏԱԺՄԱՆ ԵՎ ՆՈՐՈՎ ՓՈԽԱՐԻՆՄԱՆ

## ՆԱԽԱԳԾԱՆԱԽԱՀԱՇՎԱՅԻՆ ՓԱՍՏԱԹՂԹԵՐԻ ԼՐԱԿԱԶՄ

## ԷՆ № ԵՄ-ԳՀԾՁԲ-25/90-2

«ԿԱՐԵՆ ԴԵՄԻՐՃՅԱՆԻ ԱՆՎԱՆ ԵՐԵՎԱՆԻ ՄԵՏՐՈՊՈԼԻՏԵՆ» ՓԲԸ

Ք. ԵՐԵՎԱՆ 2025 Թ.

## *ԲԱՑԱՏՐԱԳԻՐ*

### *Նպատակը՝*

Նախագծանախահաշվային փաստաթղթերի լրակազմը ստեղծվել է «Կարեն Դեմրճյանի անվան Երևանի  Մետրոպոլիտենի» ՓԲԸ-ի «Մարշալ Բաղրամյան» կայարանի նախասրահի ապակե (երկտակ) վիտրաժների ապամոնտաժման և նորով փոխարինման աշխատանքների կատարման համար:

### *Նախագծային դրույթներ՝*

Ըստ պատվիրատուի պահանջի պլանավորվում է կատարել «Կարեն Դեմրճյանի անվան Երևանի  Մետրոպոլիտենի» ՓԲԸ-ի «Մարշալ Բաղրամյան» կայարանի նախասրահի ապակե (երկտակ) վիտրաժների ապամոնտաժման և նորով փոխարինման աշխատանքներ:

Նախագծում Վիտրաժների փոխարինման համար ընտրվել է F50.01.07 և F50.0105 տիպի ալյումինե պրոֆիլներ:
Վիտրաժների ապակիները երկտակ են և ունեն 6 մմ հաստությամբ կարծրացրած/կոփած ապակի, որը պետք է դիմակայի մետրոյի պայմաններում օգտագործման համար բնորոշ զգալի մեխանիկական բեռներին, հարվածներին և թրթռումներին:

| *ՏԵԽՆԻԿԱԿԱՆ ԲՆՈՒԹԱԳԻՐ* | *Պարամետր* |
|---|---|
| *Օգտագործված նյութեր* | *Պրոֆիլ F50 - Ալյումինե համաձուլվածք AlMg0.7Si 6063, վիճակը T6 , ГОСТ 22233-200: Խցվածք - ռետինե, որոնք հիմնված են էթիլեն պրոպիլենային կաուչուկի վրա (EPDM),  ISO 9001:2000, RAL 803, ГОСТ 30778-2001. Ապակի - հաստությունը 6 մմ, կ արծրա - ցրած/կոփած , Թափանցիկ* |
| *Պատված* | Փոշեներկված RAL 7016 |

## ԲՈՎԱՆԴԱԿՈՒԹՅՈՒՆ


| ԷՋ | ԱՆՎԱՆԱՑԱՆԿ |
|---|---|
| | Կազմ |
| 1 | Բացատրագիր |
| 2 | Նոր կառուցվող ապակե վիտրաժի եռաչափ պատկերներ |
| 3 | Նոր կառուցվող ապակե վիտրաժի եռաչափ պատկերներ |
| 4 | Նոր կառուցվող ապակե (երկտակ) վիտրաժ: 1 - 7 առանցքներ |
| 5 | Նոր կառուցվող ապակե (երկտակ) վիտրաժ: 8 - 14 առանցքներ |
| 6 | Նոր կառուցվող ապակե (երկտակ) վիտրաժ:  Կառուցվածքային էլեմենտներ |
| 7 | Ապամոնտաժվող վիտրաժային կոնստրուկցիա: 1 - 7 առանցքներ |
| 8 | Ապամոնտաժվող վիտրաժային կոնստրուկցիա: 8 - 14 առանցքներ |
| 9 | Գլխավոր Հատակագիծ |
| 10 | Շին աշխատանքների կատարման ժամանակացույց |
| | Հաշվարկային վերլուծություն (23 էջ) |


| | | | | | | |
|---|---|---|---|---|---|---|
| *« ԿԱՐԵՆ ԴԵՄԻՐՃՅԱՆԻ ԱՆՎԱՆ ԵՐԵՎԱՆԻ ՄԵՏՐՈՊՈԼԻՏԵՆ »  ՓԲԸ -Ի  « ՄԱՐՇԱԼ ԲԱՂՐԱՄՅԱՆ » ԿԱՅԱՐԱՆԻ ՆԱԽԱՍՐԱՀԻ ԱՊԱԿԵ (ԵՐԿՏԱԿ) ՎԻՏՐԱԺՆԵՐԻ ԱՊԱՄՈՆՏԱԺՄԱՆ ԵՎ ՆՈՐՈՎ ՓՈԽԱՐԻՆՄԱՆ ՆԱԽԱԳԾԱՆԱԽԱՀԱՇՎԱՅԻՆ ՓԱՍՏԱԹՂԹԵՐ* | | | *ԷՍՔԻԶԱՅԻՆ ՆԱԽԱԳԻԾ* | | | |
| ՆԱԽԱԳԾԵՑ՝ | | ԱՐԱՄՅԱՆ Ս. | **ԷՆ № ԵՄ-ԳՀԾՁԲ-25/90-2** | ՓՈՒԼ | ԷՋ | ԷՋԵՐ |
| ՍՏՈՒԳԵՑ՝ | | ՍՏԵՓԱՆՅԱՆ Վ. | | ԷՆ | 1 | 10 |
| *ԲԱՑԱՏՐԱԳԻՐ* | | | "ԻՆԺԵՆԵՐԱԿՆ ՀԱՄԱԿԱՐԳԵՐ" ՍՊԸ | | | |

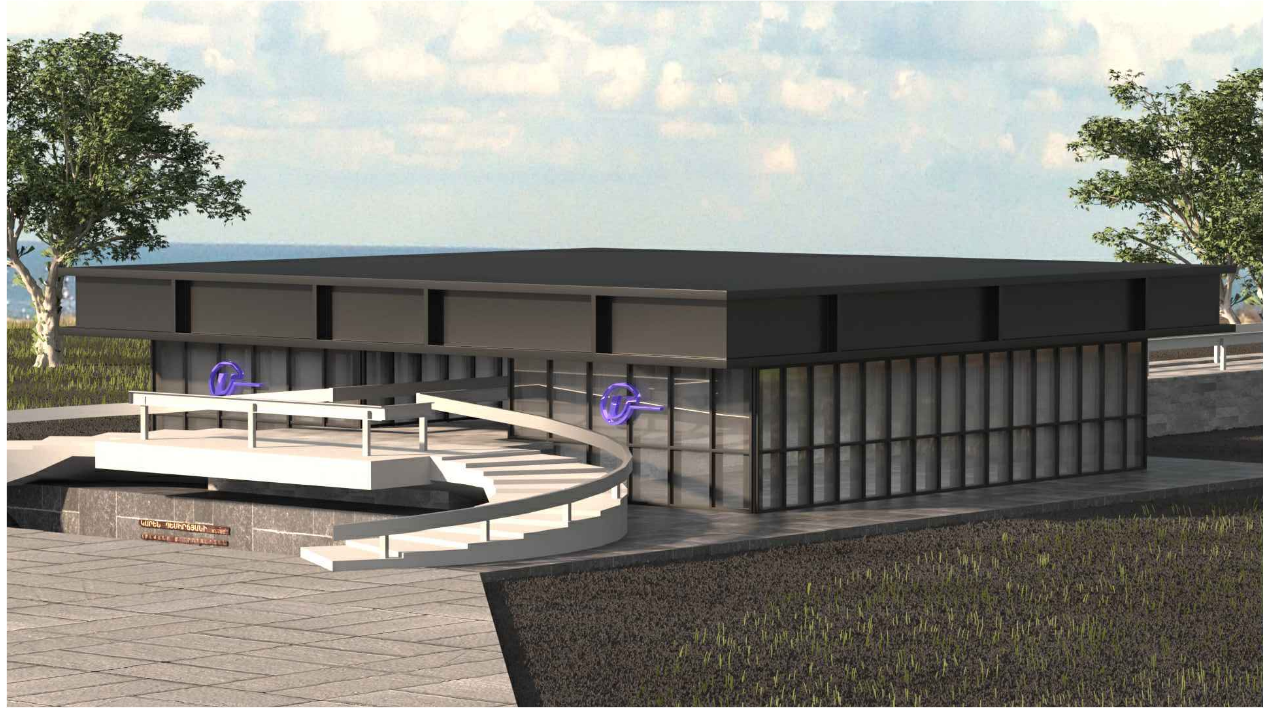

| | | | | | | |
|---|---|---|---|---|---|---|
| «ԿԱՐԵՆ ԴԵՄԻՐՃՅԱՆԻ ԱՆՎԱՆ ԵՐԵՎԱՆԻ ՄԵՏՐՈՊՈԼԻՏԵՆ» ՓԲԸ -Ի «ՄԱՐՇԱԼ ԲԱՂՐԱՄՅԱՆ» ԿԱՅԱՐԱՆԻ ՆԱԽԱՍՐԱՀԻ ԱՊԱԿԵ (ԵՐԿՏԱԿ) ՎԻՏՐԱԺՆԵՐԻ ԱՊԱՄՈՆՏԱԺՄԱՆ ԵՎ ՆՈՐՈՎ ՓՈԽԱՐԻՆՄԱՆ ՆԱԽԱԳԾԱՆԱԽԱՀԱՇՎԱՅԻՆ ՓԱՍՏԱԹՂԹԵՐ | | | ԷՍՔԻԶԱՅԻՆ ՆԱԽԱԳԻԾ | | | |
| ՆԱԽԱԳԾԵՑ՝ | | ԱՐԱՄՅԱՆ Ս. | ԷՆ № ԵՄ-ԳՀԾԶԲ-25/90-2 | ՓՈՒԼ | ԷՋ | ԷՋԵՐ |
| ՍՏՈՒԳԵՑ՝ | | ՍՏԵՓԱՆՅԱՆ Վ. | | ԷՆ | 2 | 10 |
| ՆՈՐ ԿԱՌՈՒՑՎՈՂ ԱՊԱԿԵ ՎԻՏՐԱԺԻ ԵՌԱՉԱՓ ՊԱՏԿԵՐՆԵՐ | | | "ԻՆԺԵՆԵՐԱԿՆ ՀԱՄԱԿԱՐԳԵՐ" ՍՊԸ | | | |

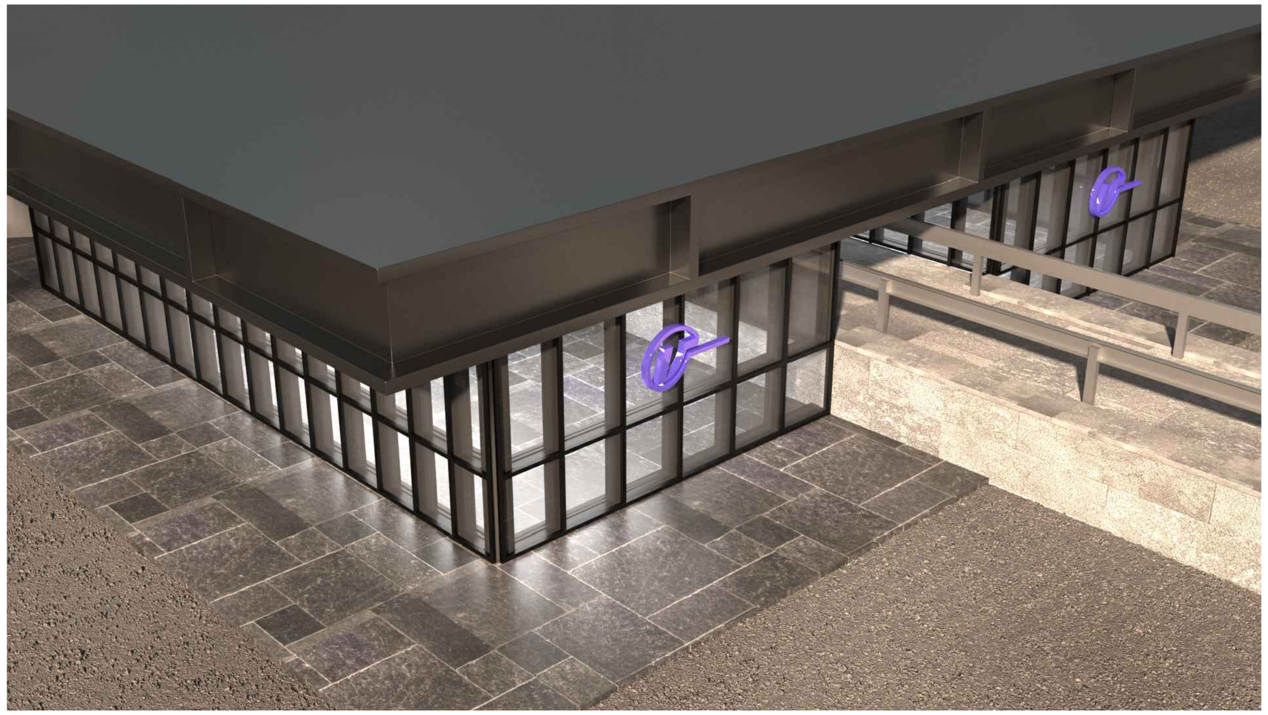

| | | | | | | |
|---|---|---|---|---|---|---|
| «ԿԱՐԵՆ ԴԵՄԻՐՃՅԱՆԻ ԱՆՎԱՆ ԵՐԵՎԱՆԻ ՄԵՏՐՈՊՈԼԻՏԵՆ» ՓԲԸ-Ի «ՄԱՐՇԱԼ ԲԱՂՐԱՄՅԱՆ» ԿԱՅԱՐԱՆԻ ՆԱԽԱՍՐԱՀԻ ԱՊԱԿԵ (ԵՐԿՏԱԿ) ՎԻՏՐԱԺՆԵՐԻ ԱՊԱՄՈՆՏԱԺՄԱՆ ԵՎ ՆՈՐՈՎ ՓՈԽԱՐԻՆՄԱՆ ՆԱԽԱԳԾԱՆԱԽԱՀԱՇՎԱՅԻՆ ՓԱՍՏԱԹՂԹԵՐ | | | ԷՍՔԻԶԱՅԻՆ ՆԱԽԱԳԻԾ | | | |
| ՆԱԽԱԳԾԵՑ՝ | | ԱՐԱՄՅԱՆ Ս. | ԷՆ № ԵՄ-ԳՀԾԶԲ-25/90-2 | ՓՈՒԼ | ԷՋ | ԷՋԵՐ |
| ՍՏՈՒԳԵՑ՝ | | ՍՏԵՓԱՆՅԱՆ Վ. | | ԷՆ | 3 | 10 |
| ՆՈՐ ԿԱՌՈՒՑՎՈՂ ԱՊԱԿԵ ՎԻՏՐԱԺԻ ԵՌԱՉԱՓ ՊԱՏԿԵՐՆԵՐ | | | "ԻՆԺԵՆԵՐԱԿՆ ՀԱՄԱԿԱՐԳԵՐ" ՍՊԸ | | | |

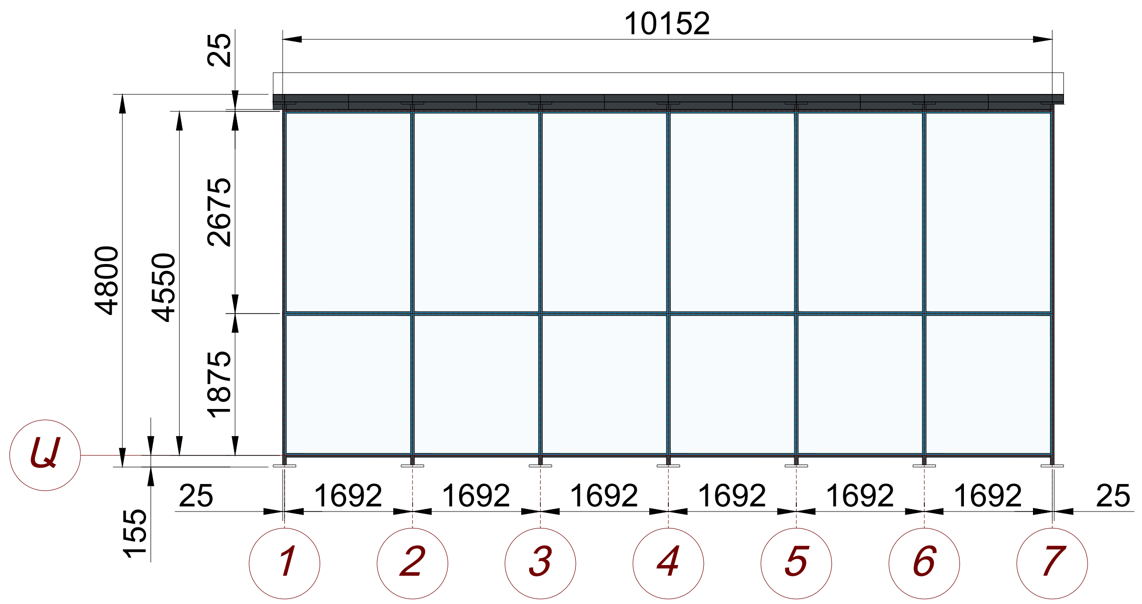


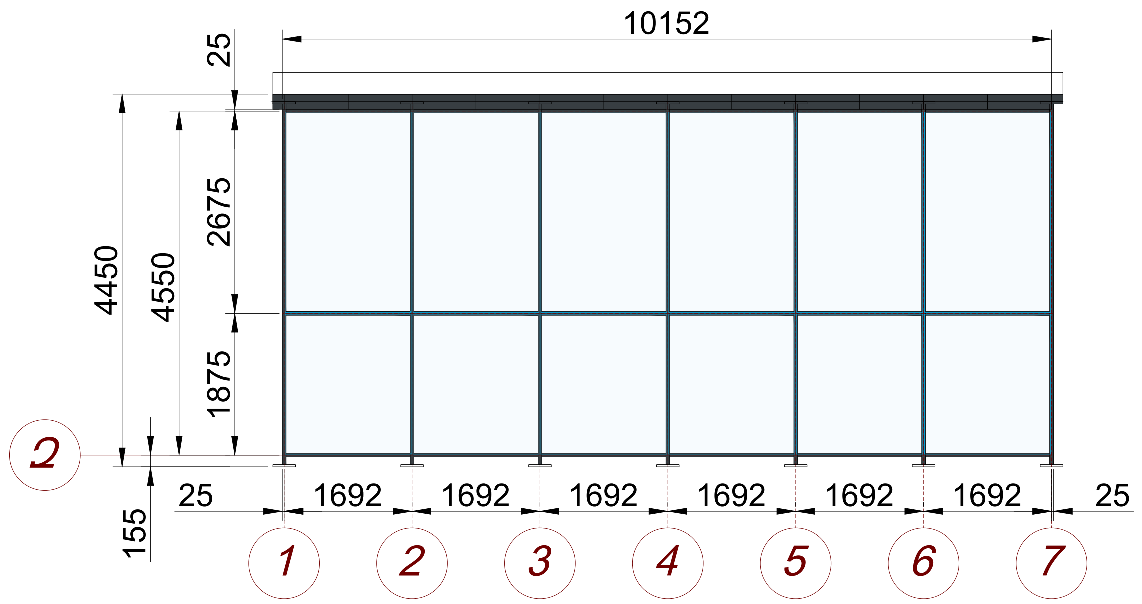


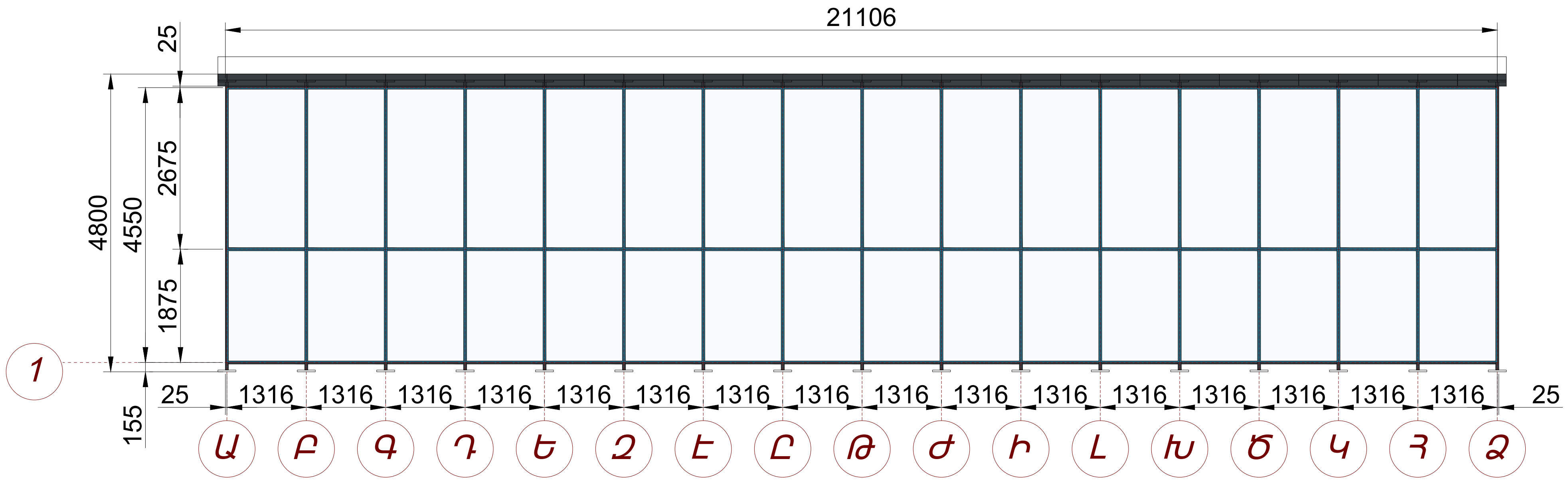


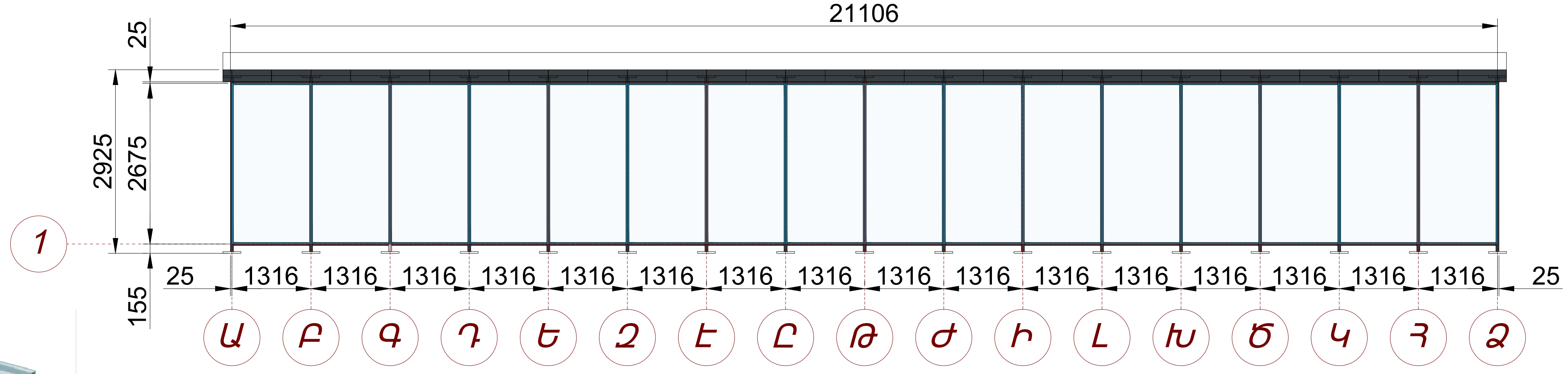

| | | | | | | |
|---|---|---|---|---|---|---|
| «ԿԱՐԵՆ ԴԵՄԻՐՃՅԱՆԻ ԱՆՎԱՆ ԵՐԵՎԱՆԻ ՄԵՏՐՈՊՈԼԻՏԵՆ» ՓԲԸ-Ի «ՄԱՐՇԱԼ ԲԱՂՐԱՄՅԱՆ» ԿԱՅԱՐԱՆԻ ՆԱԽԱՍՐԱՀԻ ԱՊԱԿԵ (ԵՐԿՏԱԿ) ՎԻՏՐԱԺՆԵՐԻ ԱՊԱՄՈՆՏԱԺՄԱՆ ԵՎ ՆՈՐՈՎ ՓՈԽԱՐԻՆՄԱՆ ՆԱԽԱԳԾԱՆԱԽԱՀԱՇՎԱՅԻՆ ՓԱՍՏԱԹՂԹԵՐ | | | ԷՍՔԻԶԱՅԻՆ ՆԱԽԱԳԻԾ | | | |
| ՆԱԽԱԳԾԵՑ՝ | [signature] | ԱՐԱՄՅԱՆ Ս. | ԷՆ № ԵՄ-ԳՀԾՁԲ-25/90-2 | ՓՈՒԼ | ԷՋ | ԷՋԵՐ |
| ՍՏՈՒԳԵՑ՝ | [signature] | ՍՏԵՓԱՆՅԱՆ Վ. | | ԷՆ | 4 | 10 |
| ՆՈՐ ԿԱՌՈՒՑՎՈՂ ԱՊԱԿԵ (ԵՐԿՏԱԿ) ՎԻՏՐԱԺ 1 - 7 ԱՌԱՆՑՔՆԵՐ | | | "ԻՆԺԵՆԵՐԱԿՆ ՀԱՄԱԿԱՐԳԵՐ" ՍՊԸ | | | |

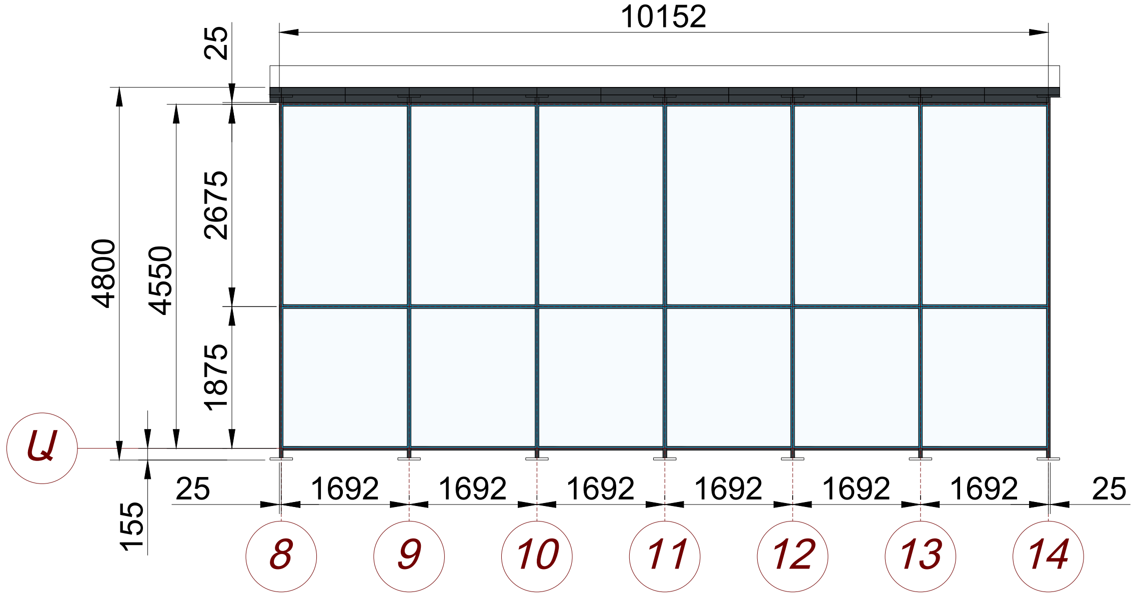


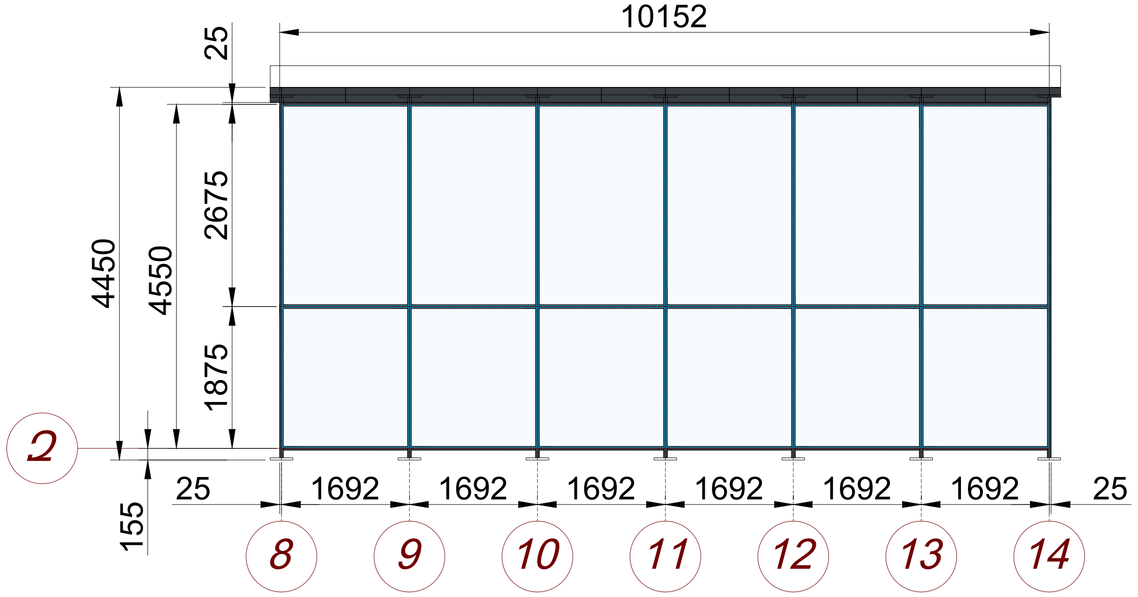


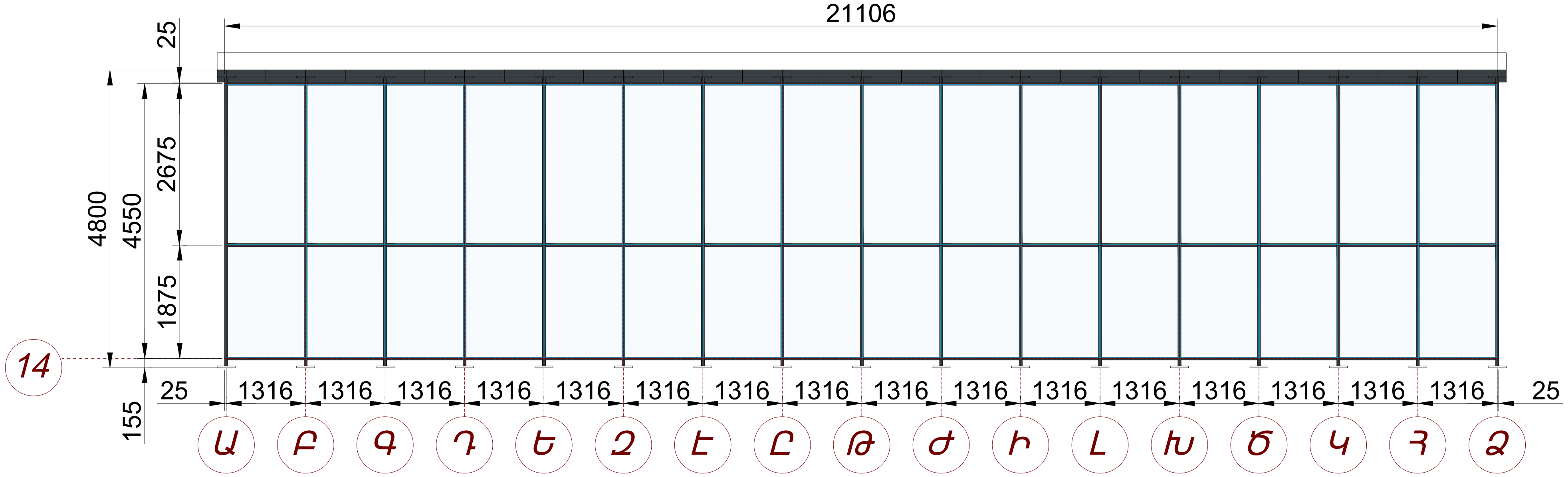


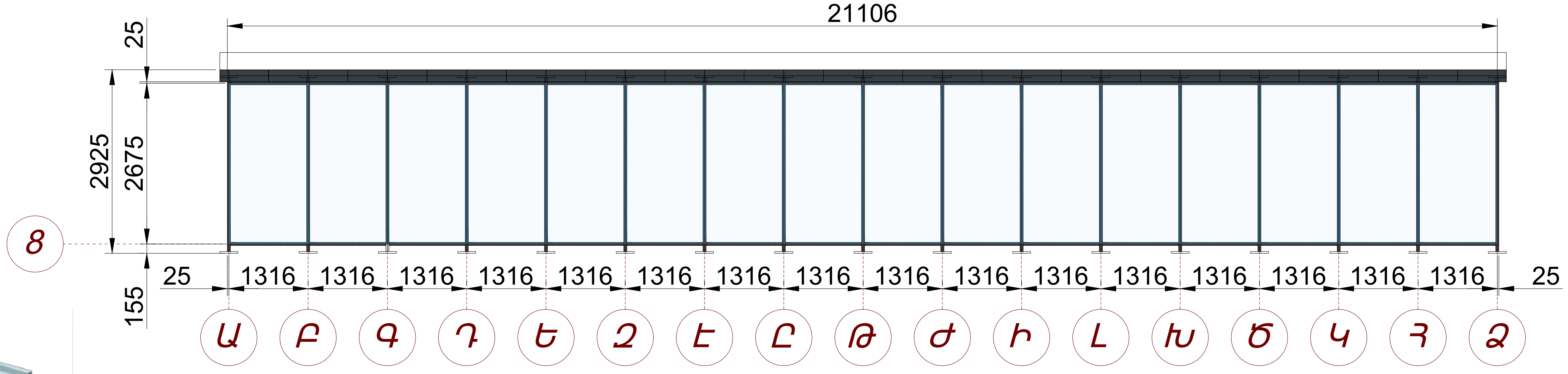

| | | | | | | |
|---|---|---|---|---|---|---|
| «ԿԱՐԵՆ ԴԵՄԻՐՃՅԱՆԻ ԱՆՎԱՆ ԵՐԵՎԱՆԻ ՄԵՏՐՈՊՈԼԻՏԵՆ» ՓԲԸ-ի «ՄԱՐՇԱԼ ԲԱՂՐԱՄՅԱՆ» ԿԱՅԱՐԱՆԻ ՆԱԽԱՍՐԱՀԻ ԱՊԱԿԵ (ԵՐԿՏԱԿ) ՎԻՏՐԱԺՆԵՐԻ ԱՊԱՄՈՆՏԱԺՄԱՆ ԵՎ ՆՈՐՈՎ ՓՈԽԱՐԻՆՄԱՆ ՆԱԽԱԳԾԱՆԱԽԱՀԱՇՎԱՅԻՆ ՓԱՍՏԱԹՂԹԵՐ | | | ԷՍՔԻԶԱՅԻՆ ՆԱԽԱԳԻԾ | | | |
| ՆԱԽԱԳԾԵՑ՝ | [signature] | ԱՐԱՄՅԱՆ Ս. | ԷՆ № ԵՄ-ԳՀԾՁԲ-25/90-2 | ՓՈՒԼ | ԷՋ | ԷՋԵՐ |
| ՍՏՈՒԳԵՑ՝ | [signature] | ՍՏԵՓԱՆՅԱՆ Վ. | | ԷՆ | 5 | 10 |
| ՆՈՐ ԿԱՌՈՒՑՎՈՂ ԱՊԱԿԵ (ԵՐԿՏԱԿ) ՎԻՏՐԱԺ 8 - 14 ԱՌԱՆՑՔՆԵՐ | | | "ԻՆԺԵՆԵՐԱԿԱՆ ՀԱՄԱԿԱՐԳԵՐ" ՍՊԸ | | | |

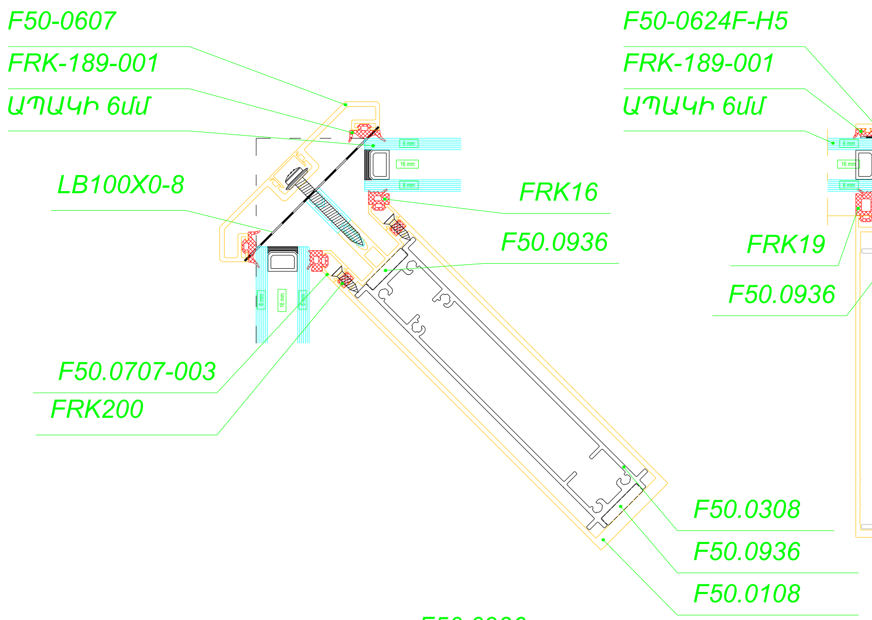


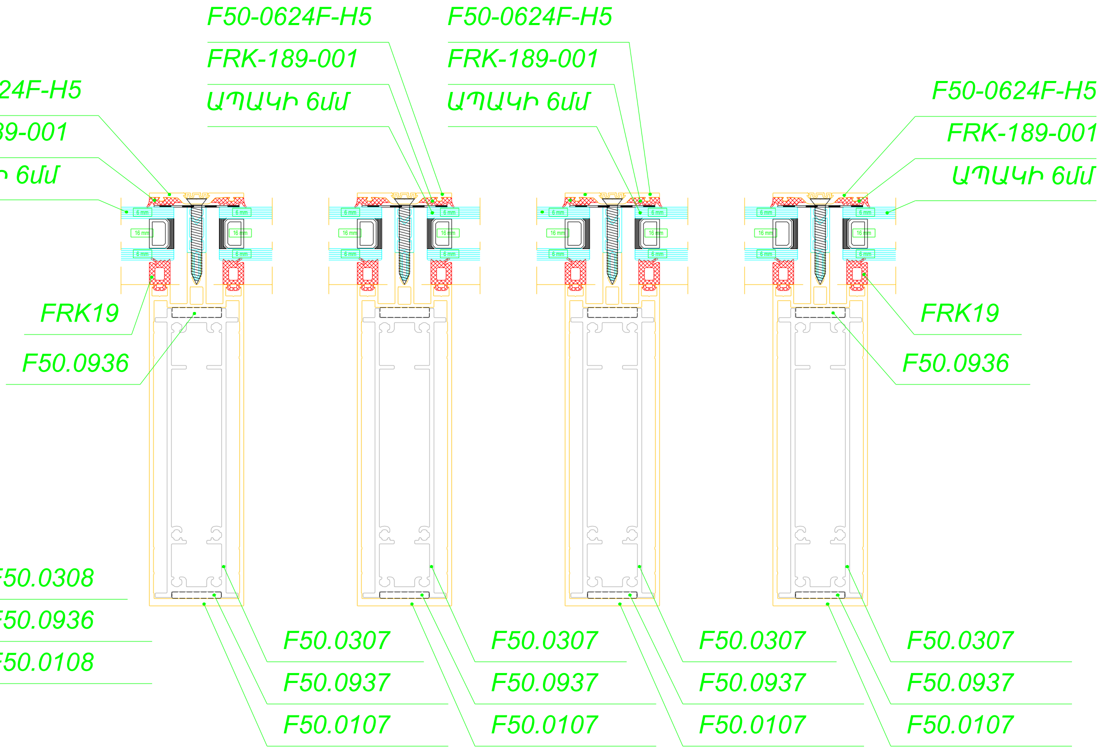


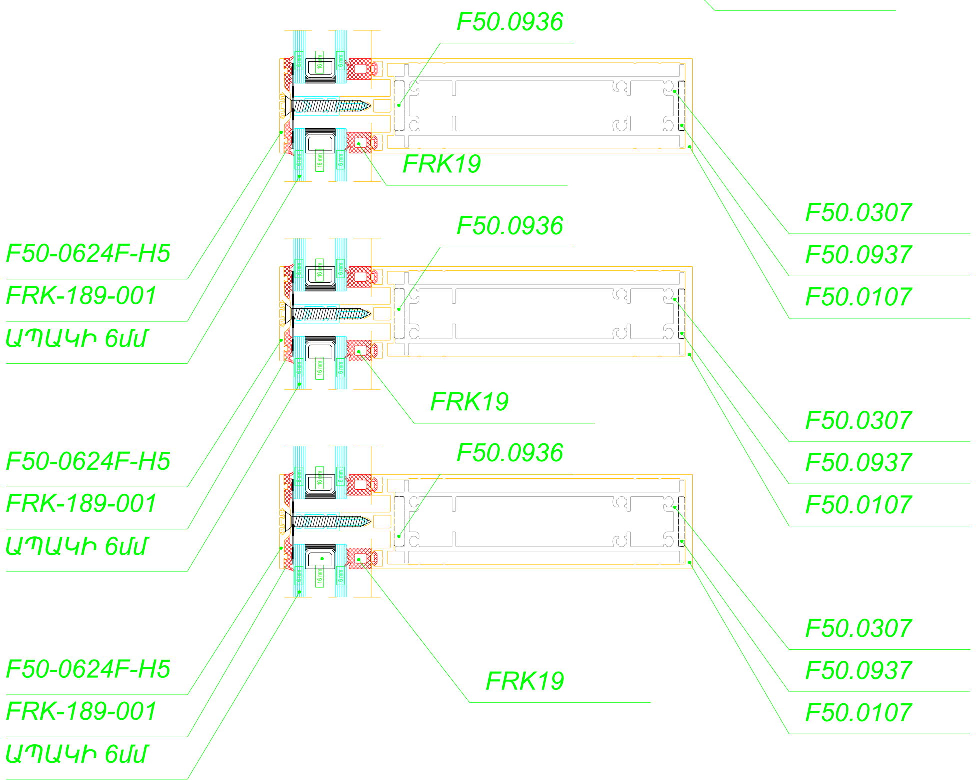


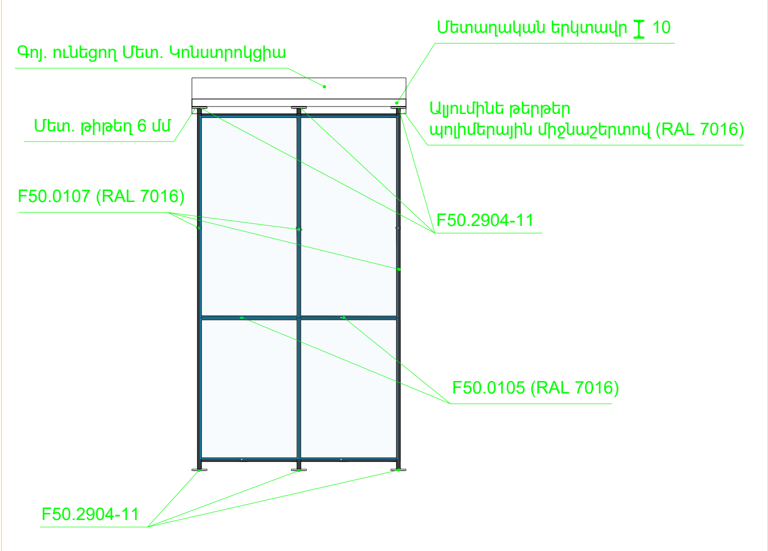


## Հիմնական կանգնակների կառուցվածքային սխեմա

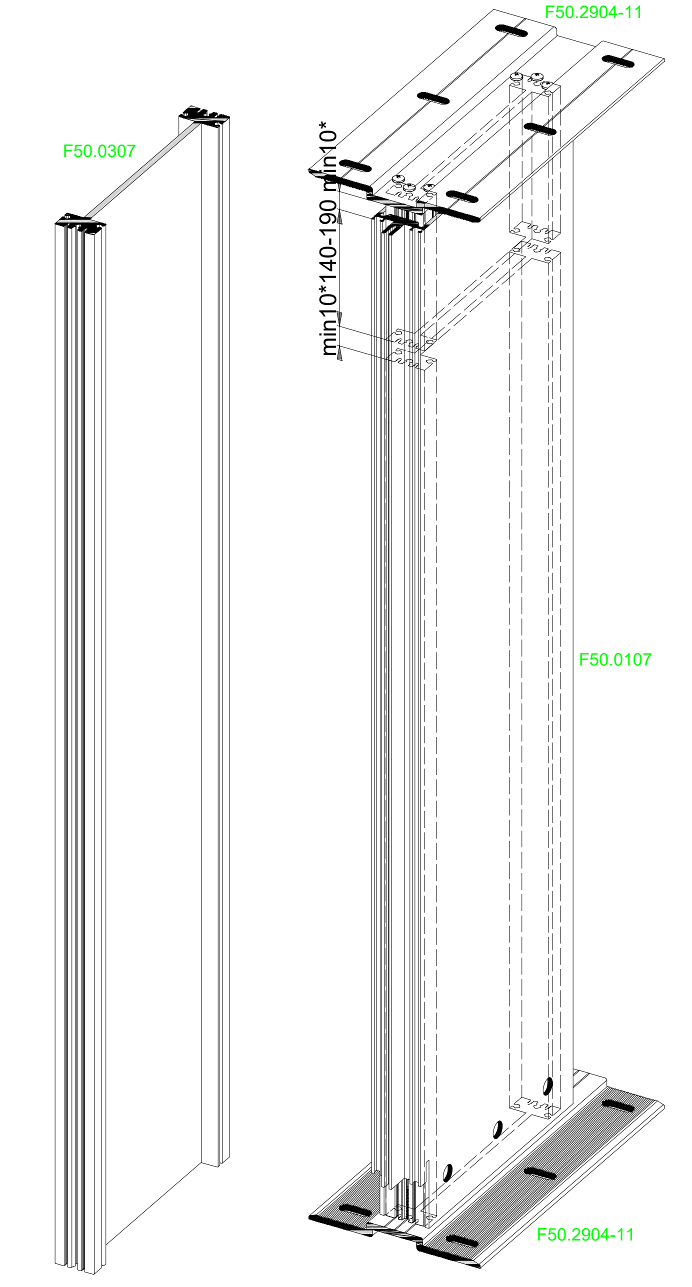


| | | | | | |
|---|---|---|---|---|---|
| «ԿԱՐԵՆ ԴԵՄԻՐՃՅԱՆԻ ԱՆՎԱՆ ԵՐԵՎԱՆԻ ՄԵՏՐՈՊՈԼԻՏԵՆ» ՓԲԸ-ի «ՄԱՐՇԱԼ ԲԱՂՐԱՄՅԱՆ» ԿԱՅԱՐԱՆԻ ՆԱԽԱՍՐԱՀԻ ԱՊԱԿԵ (ԵՐԿՏԱԿ) ՎԻՏՐԱԺՆԵՐԻ ԱՊԱՄՈՆՏԱԺՄԱՆ ԵՎ ՆՈՐՈՎ ՓՈԽԱՐԻՆՄԱՆ ՆԱԽԱԳԾԱՆԱԽԱՀԱՇՎԱՅԻՆ ՓԱՍՏԱԹՂԹԵՐ | | | ԷՍՔԻԶԱՅԻՆ ՆԱԽԱԳԻԾ | | |
| ՆԱԽԱԳԾԵՑ՝ | [signature] | ԱՐԱՄՅԱՆ Ս. | ԷՆ № ԵՄ-ԳՀԾԶԲ-25/90-2 | ՓՈՒԼ | ԷՋ | ԷՋԵՐ |
| ՍՏՈՒԳԵՑ՝ | [signature] | ՍՏԵՓԱՆՅԱՆ Վ. | | ԷՆ | 6 | 10 |
| ՆՈՐ ԿԱՌՈՒՑՎՈՂ ԱՊԱԿԵ (ԵՐԿՏԱԿ) ՎԻՏՐԱԺ ԿԱՌՈՒՑՎԱԾՔԱՅԻՆ ԷԼԵՄԵՆՏՆԵՐ | | | "ԻՆԺԵՆԵՐԱԿԱՆ ՀԱՄԱԿԱՐԳԵՐ" ՍՊԸ | | | |

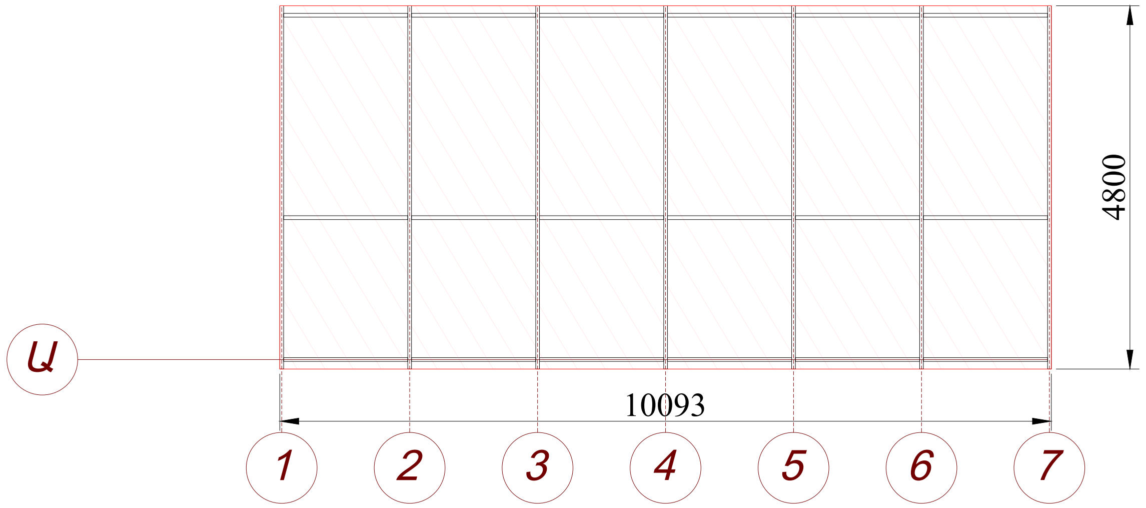


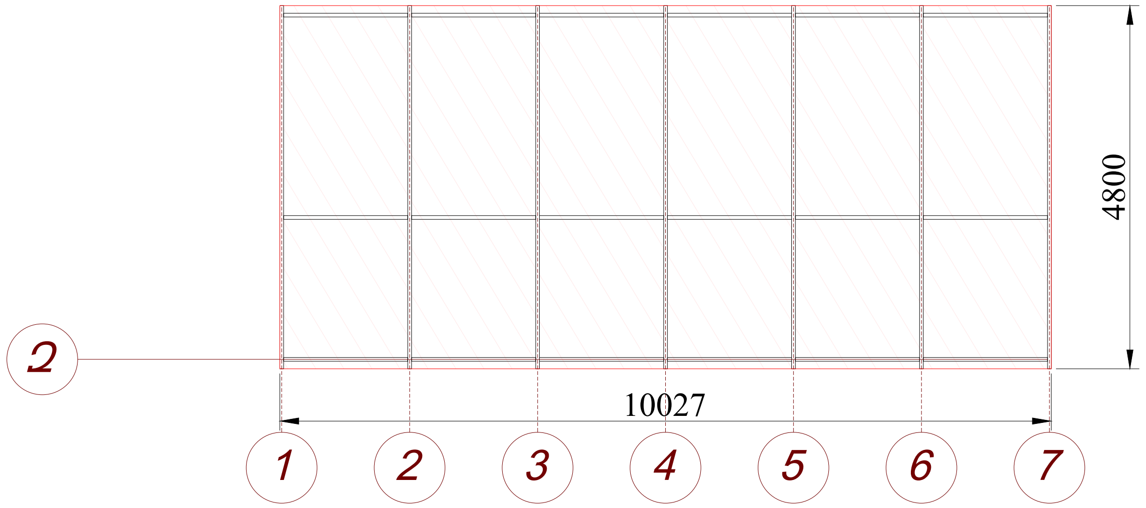


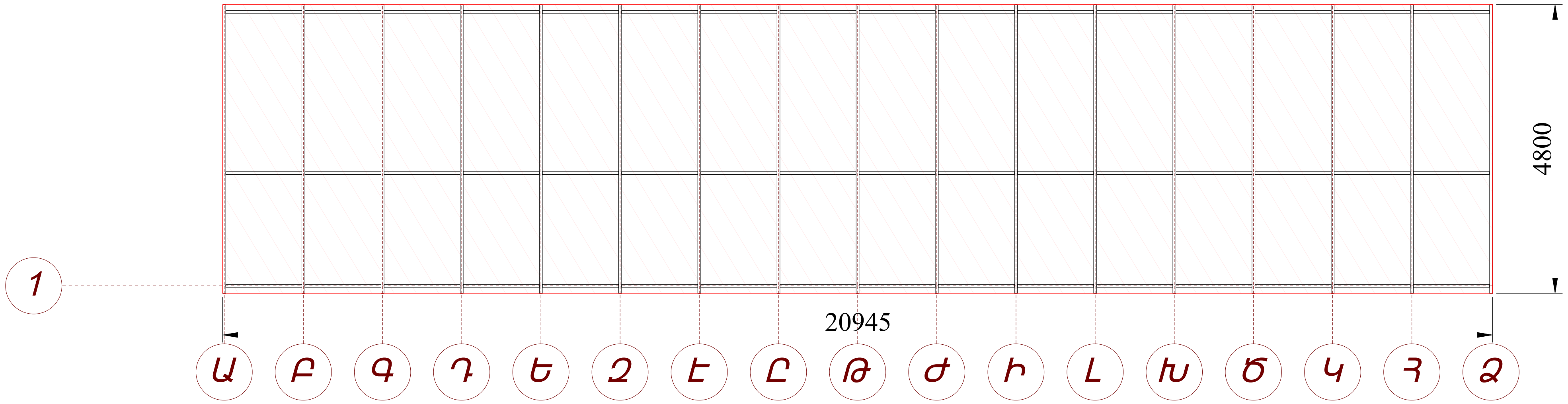


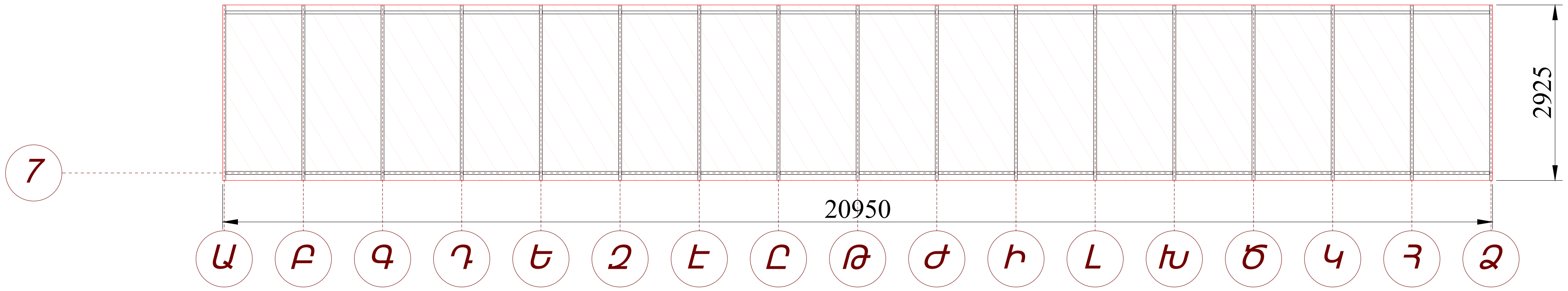


| | | | | | | |
|---|---|---|---|---|---|---|
| «ԿԱՐԵՆ ԴԵՄԻՐՃՅԱՆԻ ԱՆՎԱՆ ԵՐԵՎԱՆԻ ՄԵՏՐՈՊՈԼԻՏԵՆ» ՓԲԸ-Ի «ՄԱՐՇԱԼ ԲԱՂՐԱՄՅԱՆ» ԿԱՅԱՐԱՆԻ ՆԱԽԱՍՐԱՀԻ ԱՊԱԿԵ (ԵՐԿՏԱԿ) ՎԻՏՐԱԺՆԵՐԻ ԱՊԱՄՈՆՏԱԺՄԱՆ ԵՎ ՆՈՐՈՎ ՓՈԽԱՐԻՆՄԱՆ ՆԱԽԱԳԾԱՆԱԽԱՀԱՇՎԱՅԻՆ ՓԱՍՏԱԹՂԹԵՐ | | | ԷՍՔԻԶԱՅԻՆ ՆԱԽԱԳԻԾ | | | |
| ՆԱԽԱԳԾԵՑ՝ | | ԱՐԱՄՅԱՆ Ս. | ԷՆ № ԵՄ-ԳՀԾՁԲ-25/90-2 | ՓՈՒԼ | ԷՋ | ԷՋԵՐ |
| ՍՏՈՒԳԵՑ՝ | | ՍՏԵՓԱՆՅԱՆ Վ. | | ԷՆ | 7 | 10 |
| ԱՊԱՄՈՆՏԱԺՎՈՂ ՎԻՏՐԱԺԱՅԻՆ ԿՈՆՍՏՐՈՒԿՑԻԱ 1 - 7 ԱՌԱՆՑՔՆԵՐ | | | "ԻՆԺԵՆԵՐԱԿԱՆ ՀԱՄԱԿԱՐԳԵՐ" ՍՊԸ | | | |

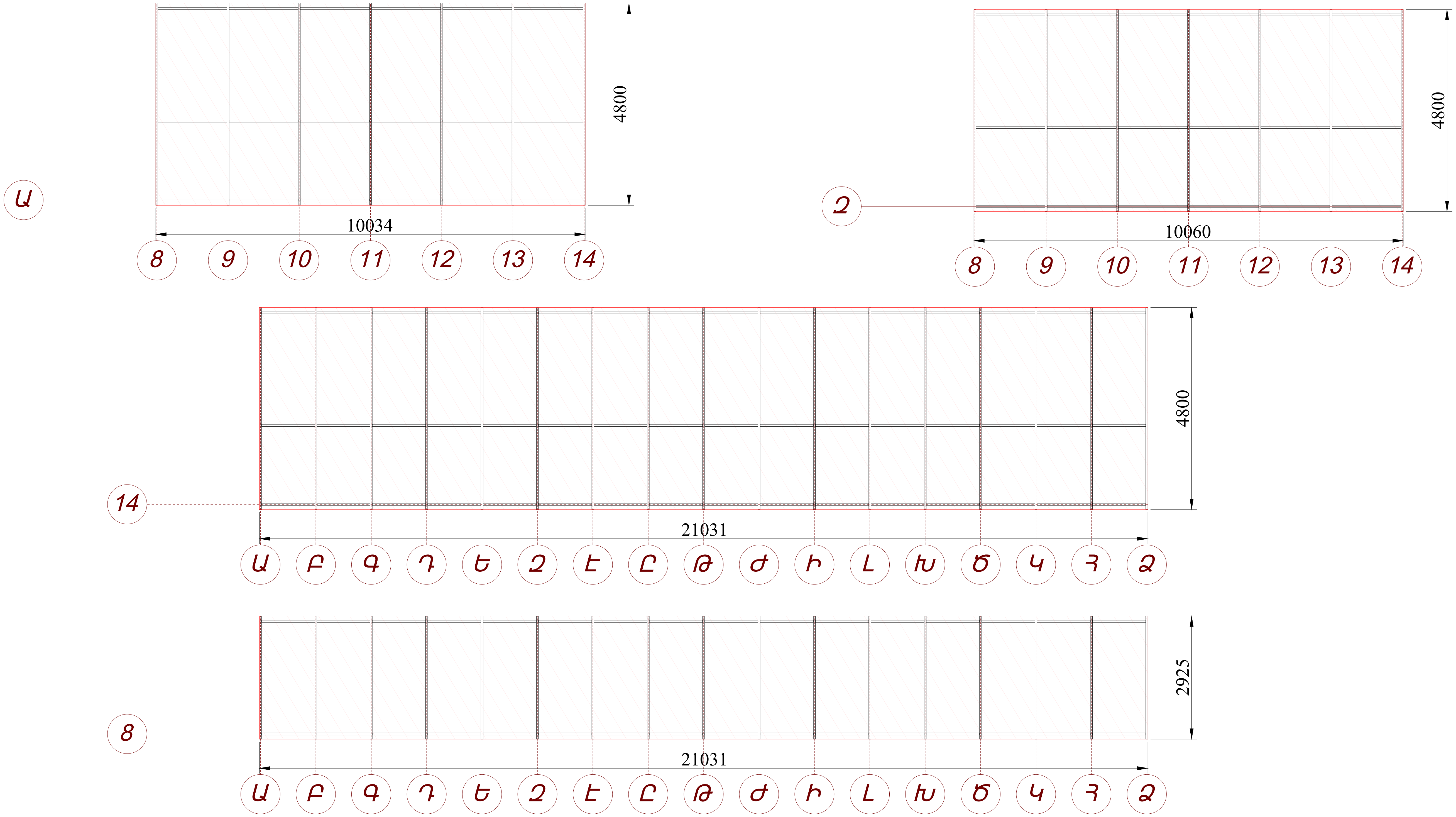


| | | | | | | |
|---|---|---|---|---|---|---|
| « ԿԱՐԵՆ ԴԵՄԻՐՃՅԱՆԻ ԱՆՎԱՆ ԵՐԵՎԱՆԻ ՄԵՏՐՈՊՈԼԻՏԵՆ » ՓԲԸ -Ի « ՄԱՐՇԱԼ ԲԱՂՐԱՄՅԱՆ » ԿԱՅԱՐԱՆԻ ՆԱԽԱՍՐԱՀԻ ԱՊԱԿԵ (ԵՐԿՏԱԿ) ՎԻՏՐԱԺՆԵՐԻ ԱՊԱՄՈՆՏԱԺՄԱՆ ԵՎ ՆՈՐՈՎ ՓՈԽԱՐԻՆՄԱՆ ՆԱԽԱԳԾԱՆԱԽԱՀԱՇՎԱՅԻՆ ՓԱՍՏԱԹՂԹԵՐ | | | ԷՍՔԻԶԱՅԻՆ ՆԱԽԱԳԻԾ | | | |
| ՆԱԽԱԳԾԵՑ՝ | | ԱՐԱՄՅԱՆ Ս. | ԷՆ № ԵՄ-ԳՀԾԶԲ-25/90-2 | ՓՈՒԼ | ԷՋ | ԷՋԵՐ |
| ՍՏՈՒԳԵՑ՝ | | ՍՏԵՓԱՆՅԱՆ Վ. | | ԷՆ | 8 | 10 |
| ԱՊԱՄՈՆՏԱԺՎՈՂ ՎԻՏՐԱԺԱՅԻՆ ԿՈՆՍՏՐՈՒԿՑԻԱ 8 - 14 ԱՌԱՆՑՔՆԵՐ | | | "ԻՆԺԵՆԵՐԱԿՆ ՀԱՄԱԿԱՐԳԵՐ" ՍՊԸ | | | |

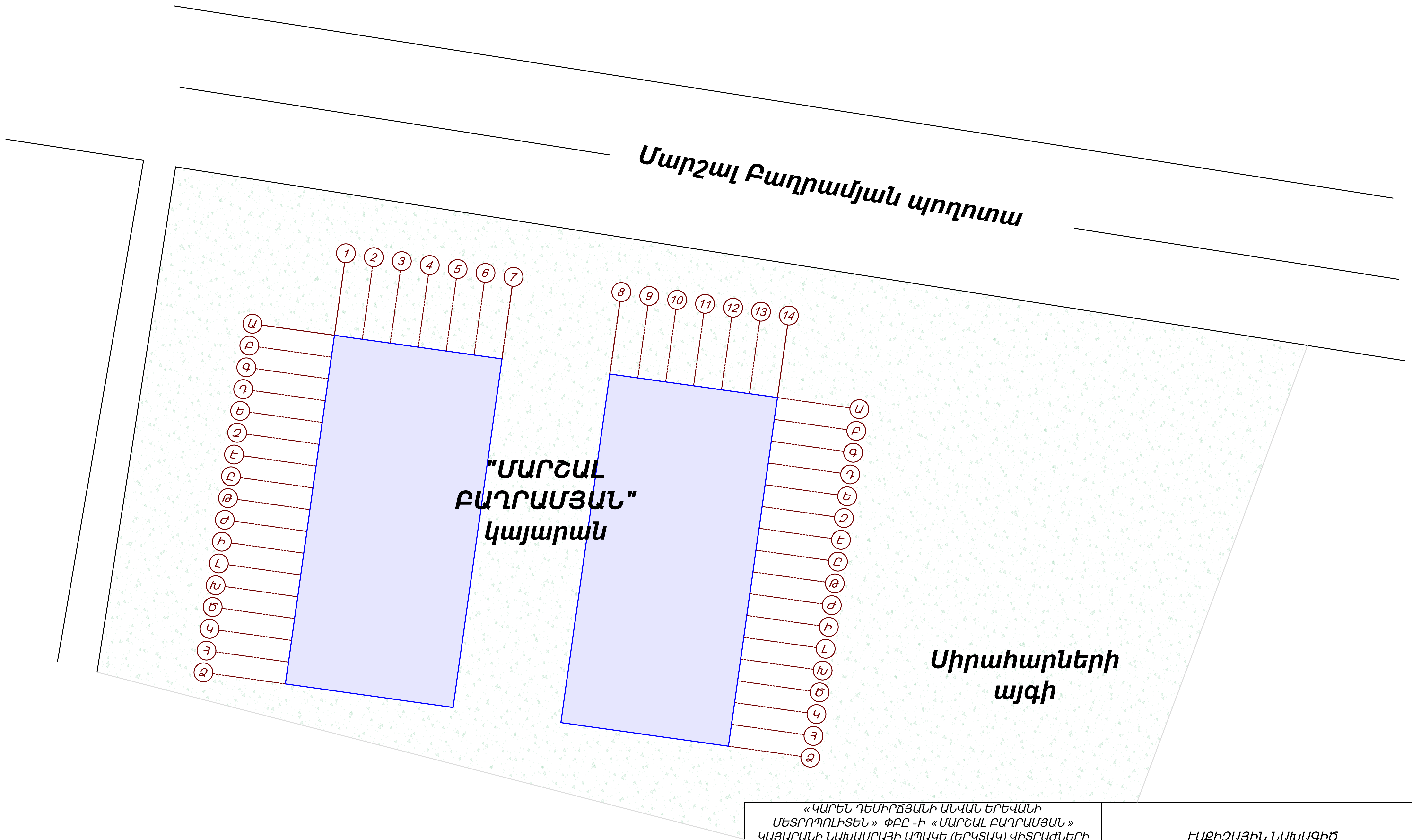


| | | | | | | |
|---|---|---|---|---|---|---|
| « ԿԱՐԵՆ ԴԵՄԻՐՃՅԱՆԻ ԱՆՎԱՆ ԵՐԵՎԱՆԻ ՄԵՏՐՈՊՈԼԻՏԵՆ » ՓԲԸ -ի « ՄԱՐՇԱԼ ԲԱՂՐԱՄՅԱՆ » ԿԱՅԱՐԱՆԻ ՆԱԽԱՍՐԱՀԻ ԱՊԱԿԵ (ԵՐԿՏԱԿ) ՎԻՏՐԱԺՆԵՐԻ ԱՊԱՄՈՆՏԱԺՄԱՆ ԵՎ ՆՈՐՈՎ ՓՈԽԱՐԻՆՄԱՆ ՆԱԽԱԳԾԱՆԱԽԱՀԱՇՎԱՅԻՆ ՓԱՍՏԱԹՂԹԵՐ | | | ԷՍՔԻԶԱՅԻՆ ՆԱԽԱԳԻԾ | | | |
| ՆԱԽԱԳԾԵՑ՝ | [signature] | ԱՐԱՄՅԱՆ Ս. | ԷՆ № ԵՄ-ԳՀԾԶԲ-25/90-2 | ՓՈՒԼ | ԷՋ | ԷՋԵՐ |
| ՍՏՈՒԳԵՑ՝ | [signature] | ՍՏԵՓԱՆՅԱՆ Վ. | | ԷՆ | 9 | 10 |
| ԳԼԽԱՎՈՐ ՀԱՏԱԿԱԳԻԾ | | | "ԻՆԺԵՆԵՐԱԿՆ ՀԱՄԱԿԱՐԳԵՐ" ՍՊԸ | | | |

| N Ը/Կ | ԱՇԽԱՏԱՆՔՆԵՐԻ ԱՆՎԱՆԱՑԱՆԿ | ԱՄԻՍՆԵՐ | | |
|---|---|---|---|---|
| | | 1 | 2 | 3 |
| 1 | ՆԱԽԱՊԱՏՐԱՍՏԱԿԱՆ ՓՈՒԼԻ ԱՇԽԱՏԱՆՔՆԵՐ | | | |
| 2 | ՔԱՆԴՄԱՆ ԵՎ ԱՊԱՄՈՆՏԱԺՄԱՆ ԱՇԽԱՏԱՆՔՆԵՐ | | | |
| 3 | ԿԱՆԳՆԱԿՆԵՐԻ ԿԱՌՈՒՑՄԱՆ ԱՇԽԱՏԱՆՔՆԵՐ | | | |
| 4 | ՎԻՏՐԱԺՆԵՐԻ ԿԱՌՈՒՑՄԱՆ ԱՇԽԱՏԱՆՔՆԵՐ | | | |
| 5 | ԳՐԱՆԻՏԱՅԻՆ ՀԱՏԱԿԻ ՎԵՐԱԿԱՆԳՄԱՆ ԱՇԽԱՏԱՆՔՆԵՐ | | | |

| | | | | | | |
|---|---|---|---|---|---|---|
| «ԿԱՐԵՆ ԴԵՄԻՐՃՅԱՆԻ ԱՆՎԱՆ ԵՐԵՎԱՆԻ ՄԵՏՐՈՊՈԼԻՏԵՆ» ՓԲԸ-Ի «ՄԱՐՇԱԼ ԲԱՂՐԱՄՅԱՆ» ԿԱՅԱՐԱՆԻ ՆԱԽԱՍՐԱՀԻ ԱՊԱԿԵ (ԵՐԿՏԱԿ) ՎԻՏՐԱԺՆԵՐԻ ԱՊԱՄՈՆՏԱԺՄԱՆ ԵՎ ՆՈՐՈՎ ՓՈԽԱՐԻՆՄԱՆ ՆԱԽԱԳԾԱՆԱԽԱՀԱՇՎԱՅԻՆ ՓԱՍՏԱԹՂԹԵՐ | | | ԷՍՔԻԶԱՅԻՆ ՆԱԽԱԳԻԾ | | | |
| ՆԱԽԱԳԾԵՑ՝ | [signature] | ԱՐԱՄՅԱՆ Ս. | ԷՆ № ԵՄ-ԳՀԾՁԲ-25/90-2 | ՓՈՒԼ | ԷՋ | ԷՋԵՐ |
| ՍՏՈՒԳԵՑ՝ | [signature] | ՍՏԵՓԱՆՅԱՆ Վ. | | ԷՆ | 10 | 10 |
| ՇԻՆ ԱՇԽԱՏԱՔՆԵՐԻ ԿԱՏԱՐՄԱՆ ԺԱՄԱՆԱԿԱՑՈՒՅՑ | | | "ԻՆԺԵՆԵՐԱԿՆ ՀԱՄԱԿԱՐԳԵՐ" ՍՊԸ | | | |